◆ MODEL 型 式

VBCL-T380

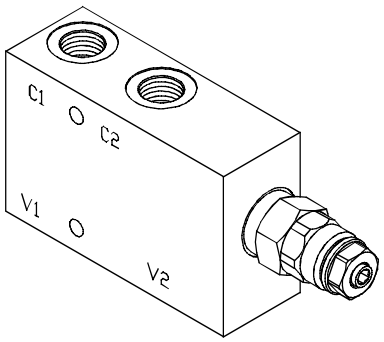

◆ PERFORMANCE(Cartridge Only)

特性曲線

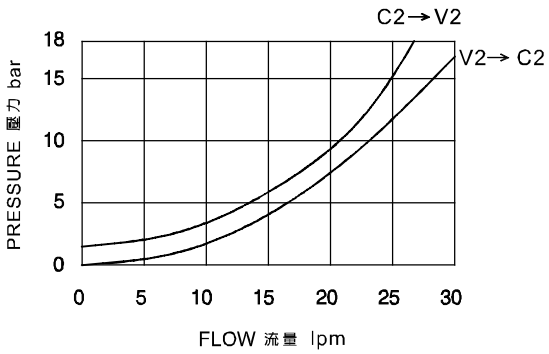

◆ SPECIFICATIONS 規 格

Model Number 型式號碼	Maximum Pressure 最大壓力 bar	Pilot Ratio 引導比例	Adjustment Pressure 壓力調整範圍 bar	Maximum Flow 最大流量 Lpm	Weight 重量 Kg
VBCL-T380	350 (5076 psi)	4:1	✱ ~ 350	30 (7.93gpm)	2.5 (5.51 lbs)

Fluid Type 流體型式	ISO VG 32,46,68
Viscosity 黏性 cSt	10~400 (59~1854SSU)
Operating Temperature 操作溫度 °C	-15~70 (-5~158°F)
Contamination Level 污染標準	ISO4406. 21/19/16 NAS1638,10

◆ HOW TO ORDER 編號說明

1		2		3		4
VBCL		T380	—	20	—	4A

1 VALVE SERIES 系列名稱

VBCL=SINGLE DIRECTION COUNTER BALANCE VALVES
單向抗衡閥

2 SUBPLATE MOUNTING SIZE 稱呼口徑

Size:T380=G3/8"

3 ADJUSTMENT PRESSURE 壓力調整範圍

Order 編號	Adjustment pressure 壓力調整範圍	Pilot ratio 引導比例
20	100 ~ 210 (bar)	4:1
35	200 ~ 350 (bar)	

◆ CONTROL PORT(S) 動作形式

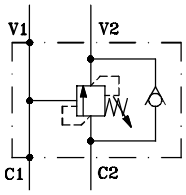

4 PILOT RATIO 引導比例

4A : 4:1
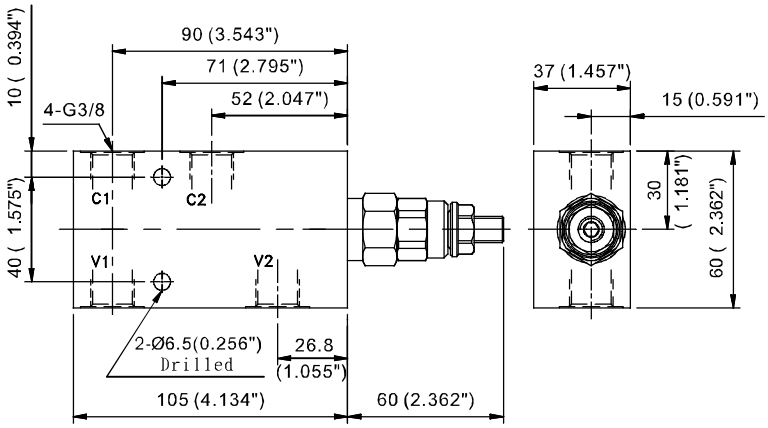
◆ DIMENSIONS 外型尺寸圖