◆MODEL 型 式

VFD-05

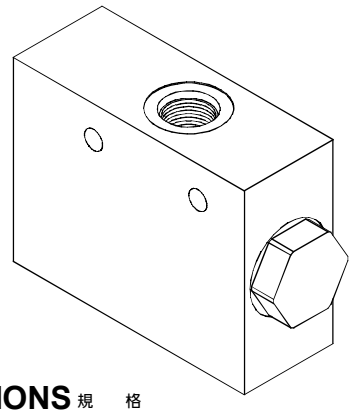

◆PERFORMANCE 特性曲線

Test Conditions測試條件
Oil Temperature 油溫度: 50°C(122°F)
Viscosity 黏性 : 35 cSt (163 SSU)

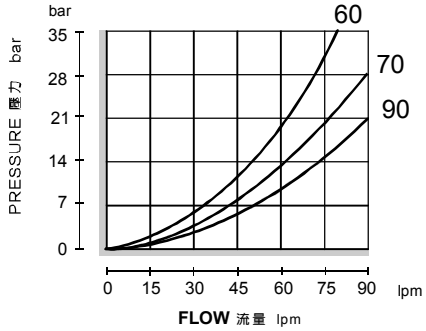

◆SPECIFICATIONS 規 格

Model Number 型式號碼	Operating Pressure 操作壓力 bar	Flow 流量 lpm	Weight 重量 Kg
VFD-05	250 (3626 psi)	90 (23.78 gpm)	2.05 (4.52 lbs)
Fluid Type 流體型式		ISO VG 32 , 46 , 68	
Viscosity 黏性 cSt		10~400 (59~1854 SSU)	
Operating Temperature 操作溫度 °C		-30~100 (-22~212°F)	
Contamination Level 污染標準		ISO4406. 21/19/16 NAS1638,10	

◆HOW TO ORDER 編號說明

1		2		3		4
VFD		05	—	90	—	*

1 VALVE SERIES 系列名稱
VFD = FLOW DIVIDER Valves 分流閥

2 SUBPLATE MOUNTING SIZE 稱呼口徑
05 : G 3/4

3 FLOW SPECIFICATIONS 流量規格
60: 30~60 l/min
70: 43~74 l/min
90: 53~90 l/min

Division ratio: 50% - 50%
分流比例
Flow Accuracy: 3% ~ 10%
分流精度

◆ CONTROL PORT(S) 動作形式

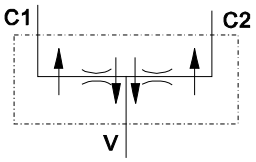

4 THREADED TYPE 螺紋規格
1P: PT 2N: NPT
3G: PF(G) 4A: SAE
5B: BSP
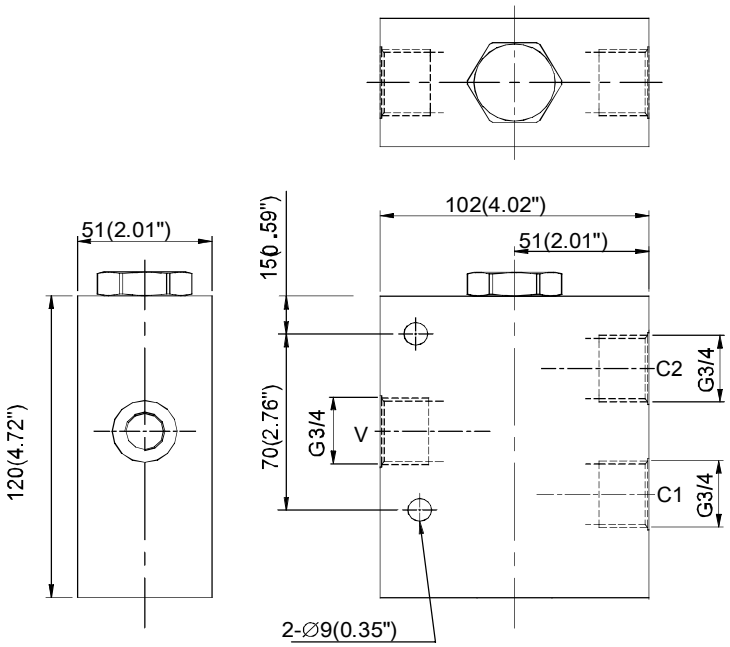
◆DIMENSIONS
外型尺寸圖