AH0608LT-CA*

◆SPECIFICATIONS 規 格

MODEL 型式	AH0608LT-CA*
SIZE 尺寸	W405xH200XD115m/m
DELIVERY CAP. 過濾量	60 l/Min
THREAD 牙口	PT3/4"
COOLING POWER 冷卻能力	3000 Kcl/h △t=30°C
HYDRAULIC MOTOR 適用油壓馬力	Under 3~5HP 以內
PRESSURE 使用壓力	20Bar (By-pass release circuit depend on your need 旁通回路請自行決定)
WEIGHT 重量	6 Kg

Hydraulic oil return circuit can be used the AH type oil cooler. If need please set by-pass release circuit for safety.

※本AH型冷卻器，適用於油壓回油迴路，但請視情況加裝旁通回路，以策安全。

◆DIMENSIONS 外型尺寸圖

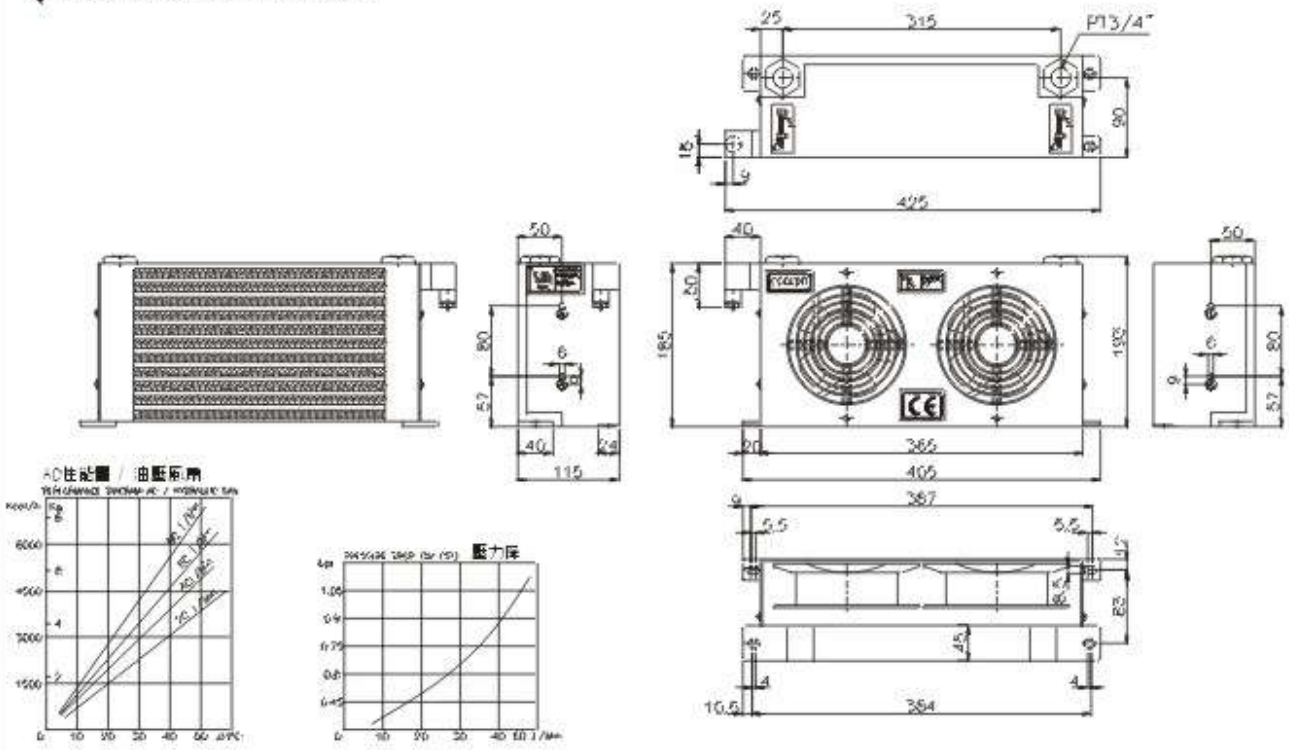

ACCESSORIES